DATENBLATT

Schwimmerschalter
Typ LSA

FUNKTION

Der Schwimmerschalter Typ LSA wurde konsequent für den Universaleinsatz im Schiffs- und Anlagebereich konzipiert. Kernstück ist das einheitliche und robuste Gehäuse mit integriertem Anschlussflansch aus einem ‚Guss', ohne Abdichtungen oder Verschweißungen. Der Gehäusedeckel wird mittels O-Ring abgedichtet. Die Schutzart IP68 wird durch werkseitig montiertem und verschrumpftem Kabel erreicht bzw. durch den Kunden selbst hergestellt. Alle Baugruppen besitzen eine hohe Vibrations- und Schlagfestigkeit.

Der Schwimmerschalter hat eine magnetische (berührungslose) Übertragung der Schwimmerposition auf das Schaltelement ohne jegliche Durchführungen.
Die Schaltfunktion beruht auf dem Prinzip des Abstoßens und übt somit eine schlagartige und positive Schaltfunktion aus. Eine entsprechende Belegung des Mikroschalters ermöglicht es, anlagenspezifische Steuerbefehle (niveauabhängig) an Pumpen, Magnetventile oder Schaltrelais weiterzuleiten. Der Magnet ist in der Schwimmergruppe integriert und komplett mit dem Schwimmer zu einem Teil verschweißt.
Schwimmergruppe, Prüftaster und Gewindestopfen sind komplett aus Edelstahl 1.4571 und somit korrosionsbeständig und langlebig. Der Prüftaster bietet eine hohe Druckfestigkeit und ermöglicht eine Funktionsprüfung, auch während des Betriebes.

Ohne Demontage des Gerätes kann eine Umrüstung zu einem Exd-Gerät erfolgen. Dadurch werden Beschaffung, Montage und Lagerhaltung vereinfacht.

TECHNISCHE DATEN

Werkstoffe	
Gehäuse	Rotguss RG5 oder RG10
Schwimmergruppe	1.4571
Flachdichtung	öl- und seewasserbeständig Novapress
Gummidichtung	EPDM, NBR70
Schutzart	IP68 Kabelverschraubung
Zulassungen	Germanischer Lloyd Lloyd's Register Russian Register ABS ATEX – IBExU
max. Druck	42 bar (Schwimmer)
max. Dichte	0,46 g/cm³
max. Temperatur Umgebungstemperatur	-40°C...+125°C -40°C...+60°C (Exd-Variante)
Einbaulage	seitlich, von oben
elektr. Anschluss	Kabelverschraubung, M20x1,5, IP68
Kontaktart	Wechsler (WE)
Gewicht	ca. 3,5 kg

ELEKTRISCHE DATEN

Belastbarkeit	V AC	V DC induktiv	V DC resistive
max. Spannung V	bis 250 V	24 V	24 V
max. Strom A (Mikroschalter)	6 A	2 A	2 A

SCHALTPLAN (Nach DIN EN 50005)

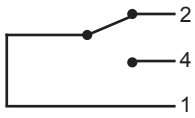

Alter Hafen Nord 216 + 18069 Rostock + Tel. 0381-202 60 800 + Fax: 0381-202 60 809 + www.uad-online.de + info@uad-online.de

ABMESSUNGEN

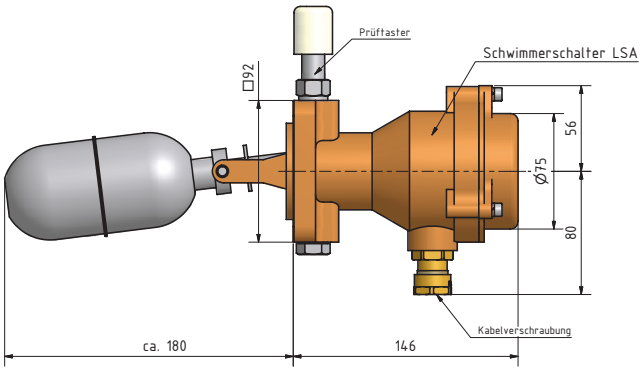

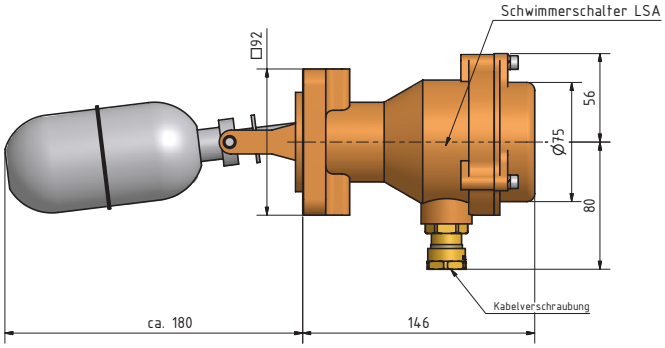

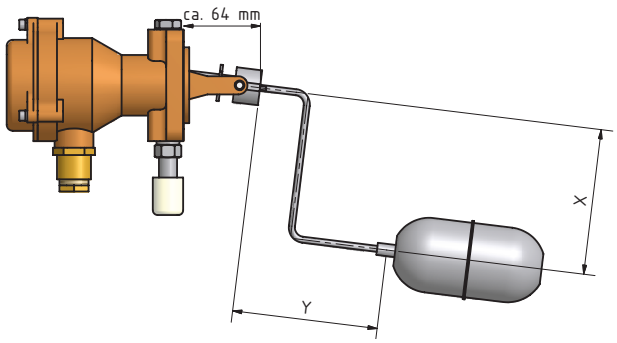

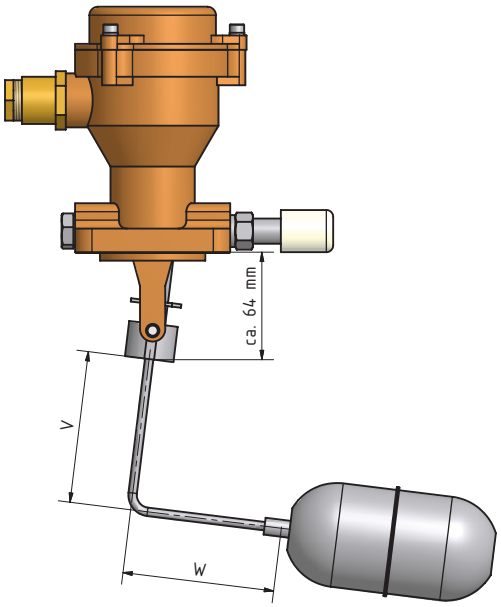

BESTELLSCHLÜSSEL SCHWIMMSCHALTER TYP LSA

Beispiel: LSA 11.01.01.00

mit Prüftaster für Oberwert ohne Kabel	10
mit Prüftaster für Unterwert ohne Kabel	11
mit Prüftaster für Oberwert mit Kabel	20
mit Prüftaster für Unterwert mit Kabel	21
ohne Prüftaster ohne Kabel	30
ohne Prüftaster mit Kabel	40
Standardschwimmergruppe	01
gebogenes Gestänge (V + W Maß; max. 760mm)	02
doppelt gebogenes Gestänge (X + Y Maß; max. 760mm)	03
langes Gestänge (V Maß; max. 760mm)	04
Schutzbalg SB1	05
Schutzbalg SB2	06
Standard-Kabelverschraubung IP68	01
Exd-Kabelverschraubung (IIB)	02
Exd-Kabelverschraubung (IIC)	03
ohne Kabel	00
mit 3 m Kabel (Standard)	03
mit 5m Kabel	05
mit 10 m Kabel	10
mit ... m Kabel	??

KONTAKT

UAD Service + Vertriebs UG
[Haftungsbeschränkt]

Alter Hafen Nord 216
18069 Rostock

t 0381. 202 60 800
f 0381. 202 60 809

e info@uad-online.de

www.uad-online.de