ERMITTLUNG DER MAßE DES ANSCHWEIßFLANSCHES AM TANK

Bitte ankreuzen

☐

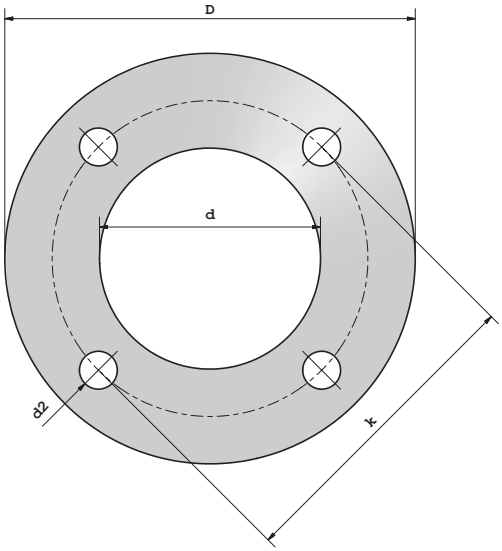

☐

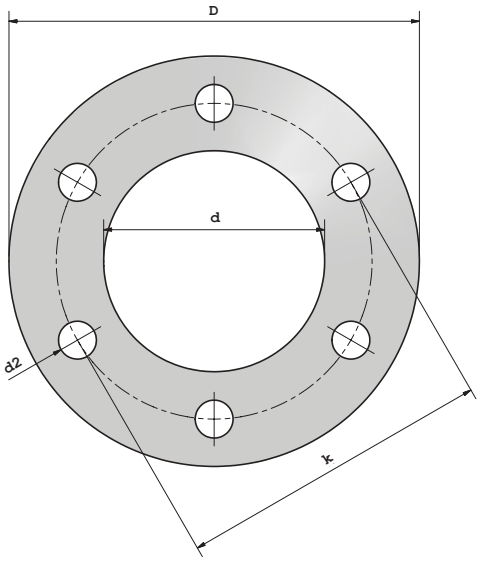

☐

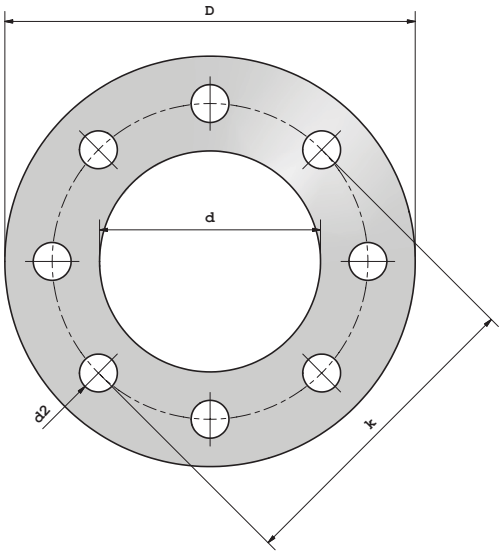

D = ☐☐☐ mm

k = ☐☐☐ mm

n = ☐☐

d = ☐☐☐ mm

d2 = ☐☐ mm

Lage Bohrbild gemäß Abbildung

☐ ja ☐ nein

Legende

D = Außendurchmesser Flansch
k = Lochkreisdurchmesser
n = Anzahl der Bohrungen
d = Innendurchmesser Flansch
d2 = Durchmesser der Einzelbohrung

ART DER BEFESTIGUNGSSCHRAUBEN

Sechskantschrauben M _____

Stiftschrauben M _____

oder andere _____

Besondere Hinweise: _____

KUNDENDATEN

Ansprechpartner: _____

Firma: _____

Telefon: _____