→ Anzeigen

→ Messumformer

ANZEIGEN UND MESSUMFORMER →

Anzeigen und Messumformer

Unsere elektronischen Geräte zur Durchfluss- und Volumenmessung sind für alle SIKA Durchfluss- und Volumensensoren geeignet. Die Anzeigen zeigen nicht nur den momentanen Durchfluss an, sondern dienen auch zur Aufsummierung des Gesamtvolumens.

Die Signalkonditionierer, Messumformer und Frequenzteiler wandeln das Ausgangssignal des Durchflusssensors, so dass es von der nachfolgenden Steuerung verarbeitet werden kann.

Messumformer und Frequenzteiler

Die Messumformer TU7055 wandeln das Frequenz-Ausgangssignal von Durchfluss- und Volumensensoren in Analogsignale um. Die Instrumente werden werksseitig auf die Pulsrate des gewünschten Sensors abgeglichen und geprüft. Der Stromausgang liefert ein durchflussproportionales Ausgangssignal von 0(4)...20 mA und der Spannungsausgang liefert ein durchflussproportionales Ausgangssignal von 0...10 V.

Ist die Ausgangsfrequenz eines Durchfluss- oder Volumensensors für ein nachfolgendes Auswertegerät zu hoch, so kann der TU7052 eingesetzt werden. Er wandelt eine hohe Ausgangsfrequenz des Sensors in eine für das nachfolgende Gerät zu verarbeitende, niedrigere Frequenz um. Das Teilungsverhältnis ist im Bereich von 1:1 bis 1:999 frei einstellbar.

Anzeigen

Die universellen Anzeigen der Baureihe VA3K01 sind 6-stellige programmierbare Anzeigen, für den Schalttafeleinbau. Für die Spannungsversorgung der angeschlossenen Sensoren steht eine Transmitterversorgung zur Verfügung. Das Gerät kann die Strömungsgeschwindigkeit oder den Volumenstrom darstellen bzw. überwachen. Die Anzeige VA3K01 ist mit 2 Relaisausgängen und /oder einer seriellen Schnittstelle ausgestattet.

Anzeigen

Schalttafeleinbau, Baureihe VA3K01

- Programmierbare Durchfluss-Anzeigeelektronik für den Schalttafeleinbau
- Geeignet für alle SIKA-Durchflusssensoren mit Frequenz- /Pulsausgang*
- Anzeige programmierbar für Durchfluss oder Volumen
- 14-Segment LED für bessere Textdarstellung
- Automatische Hilfstexte
- Zwei Relaisausgänge mit potentialfreien Wechselkontakten
- Spannungsversorgung für den Sensor (typabhängig)
- Benutzersperre mittels Lockeingang, z. B. für Schlüsselschalter
- Gate-Eingang zum Aktivieren / Deaktivieren

Typ VA3K01

* Signalamplitude mindestens 7 V

Technische Daten	
Anzeige	6-stellige, 14-Segment LED Anzeige, rot, 14 mm Zeichenhöhe
Programmierung	Über Fronttasten oder Teach-In-Funktion
Signaleingang	Frequenzsignal von Durchfluss- oder Volumensensor
Ausgänge	2 x Relais mit Wechselkontakt
→ Schaltspannung	Max. 250 VAC / 150 VDC
→ Schaltstrom	Max. 3 A AC / DC, min. 30 mA DC
→ Schaltleistung	Max. 750 VA / 90 W
Betriebstemperatur	-20 °C...65 °C
Lagertemperatur	-25 °C...75 °C
Gehäusematerial	Polycarbonat UL94 V-2
Schutzart EN 60529	IP65 (frontseitig)
Schutzklasse EN 60730-1	Klasse II
Spannungsversorgung (Sensor)	(AC Version): 24 V DC (±15 %), 80 mA (DC Version): Max. 80 mA, angeschlossene Spannungsversorgung ist durchgeschleift
Spannungsversorgung	100...240 V AC (±10 %), max. 11 VA, 50 / 60 HZ oder 10...30 V DC, max. 5,5 W

Optionen

- Ausgabe-Schnittstelle RS 232, RS 485 für Drucker oder Großbild-Anzeige
- Spannungsversorgung AC oder DC

Schalttafelausschnitt

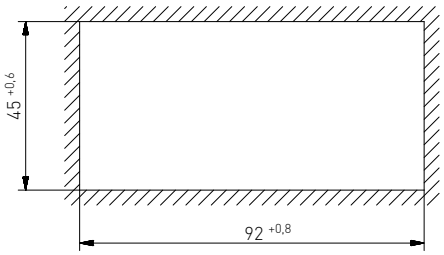

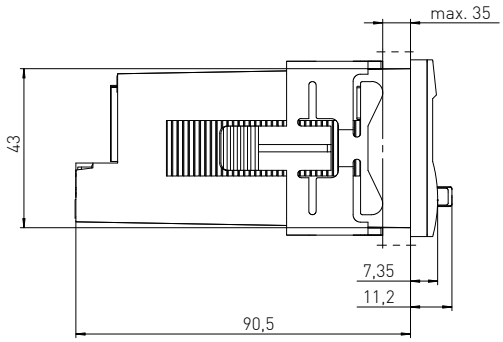

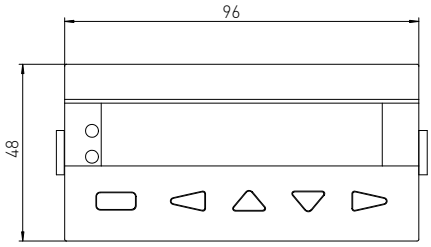

Bestellcode	Beispiel → VA3K01S101SR2	0	D0
Typ			
VA3K01	VA3K01S101SR2		
Ausgabe-Schnittstelle			
Ohne		0	
RS 232		2	
RS 485		4	
Spannungsversorgung			
10...30 VDC			D0
90...260 VAC			A0

Messumformer

Baureihe TU7055

- Wandelt das Frequenz-Ausgangssignal von Durchfluss- und Volumensensoren in Analogsignale um
- 0(4) ...20 mA und 0...10 V stehen gleichzeitig zur Verfügung
- Gehäuse für Tragschienenmontage
- Spannungsversorgung für den angeschlossenen Durchflusssensor integriert

Typ TU7055

Technische Daten	
Signaleingang	Frequenzsignal von Durchfluss- oder Volumensensor
2 Ausgangssignale	0(4)...20 mA und 0...10 V
Spannungsversorgung	12...24 VDC (±10 %) galvanisch getrennt
Gehäuse (B x H x T)	17,5 x 82 x 67 mm
Gehäusematerial	Kunststoffgehäuse für C-Schienenbau
Umgebungstemperatur	0...60 °C
Lagertemperatur	-10...80 °C
Bestellcode	
EU705520000006	

Frequenzteiler

Baureihe TU7052

Ist die Ausgangsfrequenz eines Durchfluss- oder Volumensensors für ein nachfolgendes Auswertegerät zu hoch, so kann der TU7052 eingesetzt werden. Er wandelt eine hohe Ausgangsfrequenz des Sensors in eine für das nachfolgende Gerät zu verarbeitende, niedrigere Frequenz um.
Dabei ist der Teiler einfach über drei Kodierschalter einstellbar. Die Spannungsversorgung für den angeschlossenen Sensor ist im Gerät integriert.

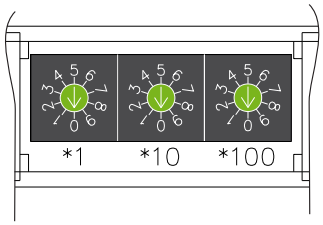

$$\text{Ausgangsfrequenz} = \frac{\text{Eingangsfrequenz}}{\text{Teiler}}$$

Typ TU7052

Technische Daten	
Signaleingang	Frequenzsignal von Durchfluss- oder Volumensensor
Teiler	Einstellbar über drei Kodierschalter im Bereich 1...999
Ausgang	Rechteck-Pulssignal, Tastverhältnis 1:1 → NPN mit internem 5 kΩ Pull-up-Widerstand → PNP mit internem 5 kΩ Pull-down-Widerstand → Optokoppler
Spannungsversorgung	12...24 VDC (±10 %)
Gehäuseabmessung (B x H x T)	17,5 x 82 x 67 mm
Gehäusematerial	Kunststoffgehäuse für C-Schienenbau
Umgebungstemperatur	0...60 °C
Lagertemperatur	-10...80 °C
Bestellcode	
EU7052F0000006	